POLYNESIA

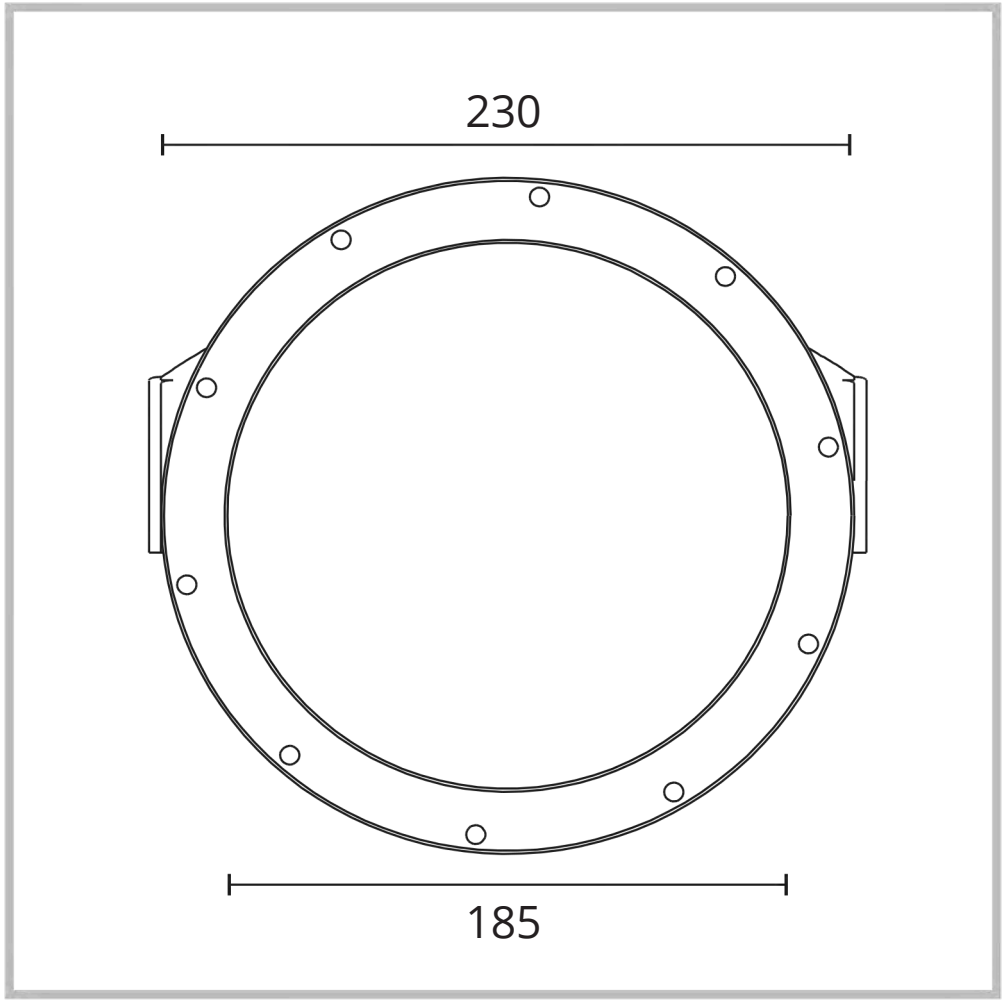

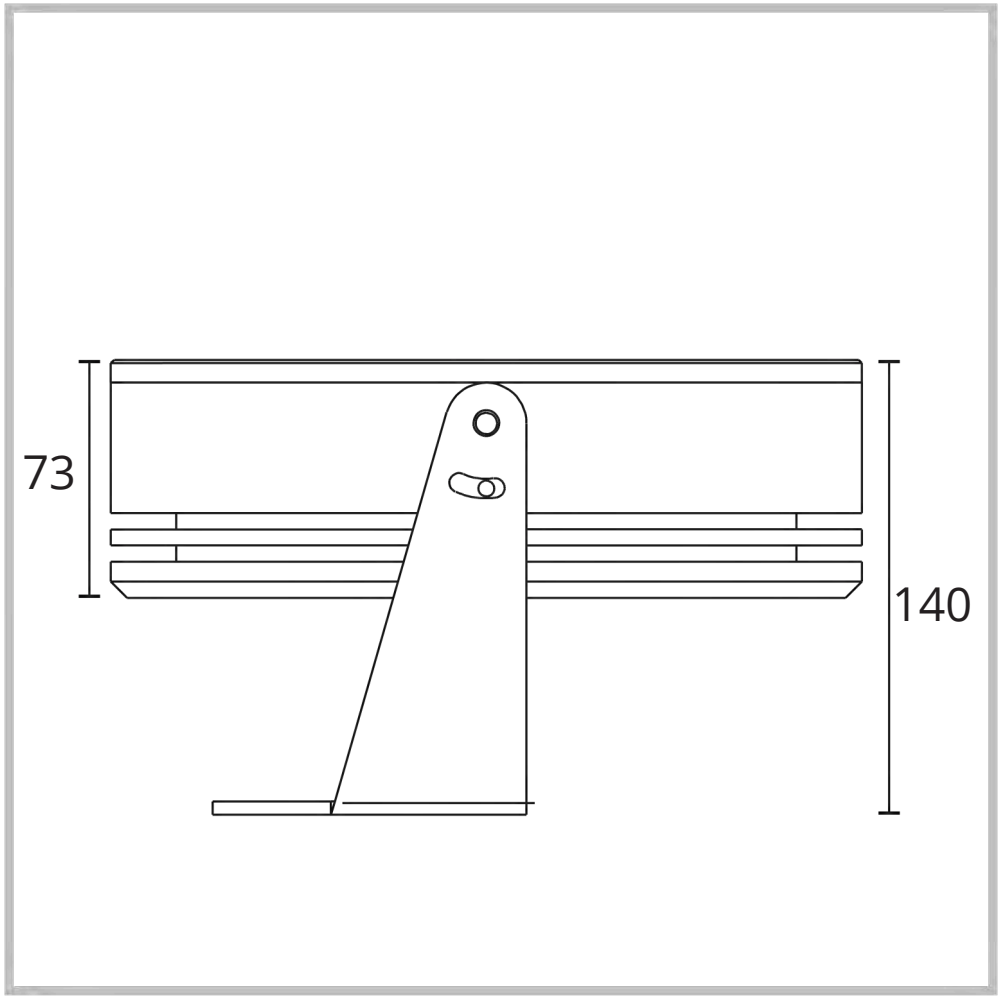

ECLAIX

Fabrique Eclaix - 1120 Route de la Grave - 06440 L'escarène
Tél. 04 93 62 45 50 - Siren : 934 609 215